АВТОМОБИЛЬНЫЙ ВИДЕОРЕГИСТРАТОР
Full HD с записью на SDHC

ИНСТРУКЦИЯ ПО ЭКСПЛУАТАЦИИ

ParkCity DVR HD 520

Содержание

Предисловие.....3
Сертификат качества DVR HD520.....3
Общие сведения.....3
Особенности DVR HD520.....4
Время записи и количество снимков.....4
Элементы управления.....5
Подготовка к работе.....6
Инструкция по эксплуатации.....7
Сохранение файлов.....10
Функциональные клавиши.....11
Режимы и установки меню.....12
Установочные параметры главного меню.....13
Спецификация видеорегистратора.....16
Аксессуары.....17
Возможные неисправности.....17
Инструкция по установке.....18

Предисловие.

Благодарим Вас за покупку ParkCity DVR HD520 -автомобильного видеорегистратора высокой четкости. Миниатюрный размер и привлекательный дизайн устройства, производят приятное впечатление. Уникальный объектив с вращающимся механизмом позволяет реализовать широкий круг возможностей во время видео- и фотосъемки.
Данное руководство содержит полную инструкцию по использованию видеорегистратора ParkCity DVR HD520, в том числе функциональные возможности, настройки, рекомендации по установке, а также спецификацию продукта. Перед использованием видеорегистратора, пожалуйста, внимательно ознакомьтесь с данным руководством. Мы надеемся, что наш продукт будет соответствовать всем Вашим требованиям и прослужит Вам долгое время.

Сертификат качества DVR HD520.

Данный продукт прошел сертификацию по стандарту ISO 9001:2000 международной системы контроля качества и соответствует всем стандартам, установленным руководством FCC, CE и SGS сертификатами, чтобы гарантировать безопасность наших клиентов.

Общие сведения.

ParkCity DVR HD520 - высокотехнологичный HD миниатюрный видеорегистратор разработан в соответствии с рыночными требованиями. Он поддерживает наиболее востребованные функции, такие как: цифровое видео высокой четкости, цифровое фото, передача данных и зарядка через USB.
Благодаря широкому диапазону применения, ParkCity DVR HD520 позволит сохранить Вам все чудесные моменты.

Особенности ParkCity DVR HD520.

- Небольшой размер объектива в сочетании с многофункциональностью прибора, позволит вам снимать HD-видео или фото в любой ситуации
- 2,5-й дюймовый TFT LCD дисплей
- 1/2-дюймовая матрица высокого разрешения
- 4-х линзовый объектив. Фокусное расстояние от 10см до бесконечности
- 4-х кратное цифровое увеличение
- Автоматическая светодиодная вспышка
- Формат видео: MPEG-4 AVC/ MOV
- Встроенный микрофон и динамик
- Литий-ионный перезаряжаемый аккумулятор большой емкости
- Поддержка SDHC карт
- HDMI выход - для телевизора высокой четкости (HDTV)
- Функция циклической записи видео (по кругу)
- Установка времени и даты на видео
- Зарядка во время записи видео
- Автоматическая запись при включении двигателя автомобиля
- Дисплей со спящим режимом

Время записи HD520 и количество снимков

Разрешение	Емкость карты (Гб)			
	1 Гб	2 Гб	4 Гб	8 Гб
1920X1080 (30 к/с)	10 мин	20 мин	20 мин	80 мин
1440X720 (30 к/с)	16 мин	32 мин	64 мин	128 мин
1280X720 (30 к/с)	20 мин	45 мин	90 мин	180 мин
848X480 (60 к/с)	21 мин	42 мин	84 мин	168 мин
848X480 (30 к/с)	32 мин	64 мин	128 мин	256 мин
640X480 (30 к/с)	66 мин	133 мин	266 мин	533 мин
320X240 (120 к/с)	47 мин	94 мин	188 мин	376 мин
320X240 (30 к/с)	188 мин	376 мин	752 мин	1504 мин
3Мп (2048X1536)	957 фото	1914 фото	3828 фото	7656 фото
4Мп (2592X1728)	672 фото	1344 фото	2688 фото	5376 фото
5Мп (2592X1944)	586 фото	1148 фото	2386 фото	3996 фото
8Мп (3200X2400)	386 фото	753 фото	1565 фото	3193 фото
12Мп (4000X3000)	300 фото	600 фото	1200 фото	2400 фото

Продолжительность записи и емкость устройства может меняться от модели, выбранных настроек. производителя карт памяти и т.д.

Элементы управления

1 - Крепление для ремешка
2 - Объектив
3 -Обычный/Макро режим
4 - Светодиодная подсветка
5 - Крышка аккумулятора
6 - Крепление для ремешка
7 - Вращающийся объектив
8 - Откидной дисплей
9 - Индикатор питания
10 - Power (Включение/Выключение)
11 - Джойстик 5-и позиционный
Вверх (zoom-больше)
Вниз (zoom-меньше)
Влево (выключить дисплей)
Вправо (вспышка - вкл./выкл)
Нажатие (ОК - подтвердить)

12 - Menu (Меню)
13 - Mode (Выбор режима)
14 - Просмотр
15 - REC (Запись)
16 - Крепление ремешка
17 - Динамик
18 - Наушники/TV-выход
19 - USB-порт
20 - HDMI-выход
21 - Сброс к заводским установкам
22 - Слот для SD-карты
23 - Крепление штатива

Подготовка к работе

• Установка и извлечение батареи

1. Откройте батарейный отсек сдвинув крышку вниз.
2. Вставьте аккумулятор, соблюдая полярность. Закройте крышку.
3. Обозначения уровня заряда батареи на рисунках ниже.

Полный заряд **Низкий заряд** **Критический заряд**

4. Извлечение аккумулятора производится в обратном порядке.

• Зарядка аккумулятора

1. С помощью зарядного устройства: один конец USB кабеля присоедините к зарядному устройству, а другой к USB-входу видеорегистратора.
2. С помощью USB-кабеля для подзарядки: присоедините USB-кабель к компьютеру, на экране видеорегистратора появится картинка как на рисунке ниже, выберите “Charge” для начала зарядки.

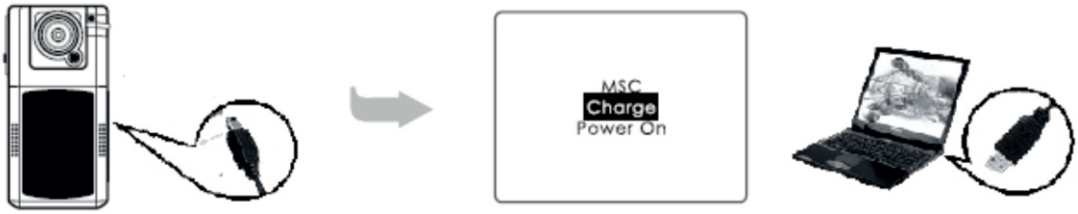

• Установка и извлечение карты памяти

1. Аккуратно вставьте карту памяти в слот до тех пор, пока она не зафикситуется в нем.
2. Для извлечения карты памяти аккуратно нажмите на неё, и она выйдет из слота.

Примечание:

1. Перед использованием карты проверьте, не защищена ли она от записи.
2. Пожалуйста, убедитесь в том, что вы правильно вставляете SD-карту. Неверная установка может повредить HD520 и SD-карту.
3. После установки SD-карты в слот, авто регистратор автоматически определит SD-карту как хранилище по умолчанию, поэтому все данные, записанные регистратором до этого, невозможно будет считать до повторного извлечения карты.
4. Если карта памяти несовместима с HD520, она может не читаться. В этом случае извлеките карту и вставьте заново или замените на другую SD-карту.

Инструкция по эксплуатации

• Установка режимов

1. В зависимости от того, в каком режиме находится видеорегистратор (видео/фото/просмотр), нажатие на кнопку “Menu” вызывает соответствующее подменю.
(Подробная информация представлена в таблицах далее).

• Включение / выключение HD520 и настройка автоматического выключения

1. Для включения / выключения авто видеорегистратора нажмите и удерживайте кнопку “Power”.
2. Для экономии заряда батареи (в случае когда оборудование не используется), вы можете настроить принудительное отключение видеорегистратора через заданный вами промежуток времени.

* Для включения функции автоматического отключения необходимо: Включить HD520, нажмите кнопку “Menu” для вызова “System Setup”, двигайте джойстик вниз до выбора “Auto off”, затем джойстик вправо для установки периода отключения, нажмите на джойстик (OK) для подтверждения выбора.

• Установка даты и времени

1. Включите HD520, нажмите кнопку ”Menu” для вызова ”System Setup”, двигайте джойстик вниз до выбора ”Date&Time”, установите соответственно год, месяц, число, часы, минуты и нажмите ”OK” для подтверждения.

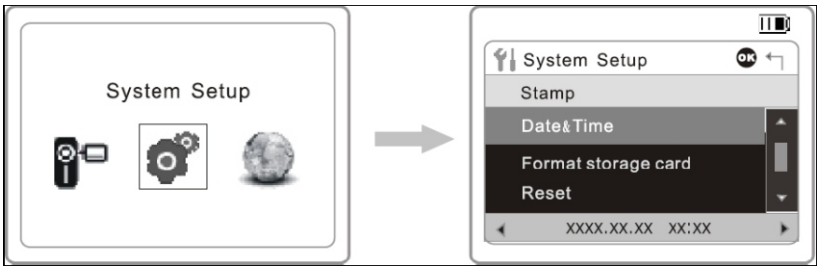

2. В режиме видео нажмите кнопку ”Menu” для вызова ”System Setup”, двигайте джойстик вниз до выбора ”Stamp”, выберите ”On” для отображения даты и времени на видео.

• Съёмка видео.

1. HD при включении автоматически переходит в режим видео. При этом в левом верхнем углу экрана отображается значок ” HD”

2. Нажмите кнопку записи для начала записи видео. Для прекращения записи, нажмите на кнопку записи еще раз. Во время записи на экране отображается таймер и мигающий значок ”●” Как только запись остановится, вместо него снова будет отображаться ”■”.
3. Режимы вспышки.
При движении джойстика вправо HD520 включит режим автоматической вспышки ”⚡A” (которая включается в зависимости от условий освещения) или постоянной вспышки ”⚡” (включается независимо от условий съемки).
Внимание: Вспышка автоматически выключается, когда уровень заряда батареи станет критическим.
4. Используя переключатель ”△/ ”вы можете установить один из режимов работы объектива: ”” макро-режим для съемки мелких объектов с близкого расстояния (до 10 см); ”△”-пейзажный режим для съемки на расстоянии от 1,5 м до бесконечности.

• Съёмка фото.

1. Нажмите ”Power” для включения HD520. По-умолчанию, включится режим видео. Нажмите ”Mode” для переключения в режим фото. В левом верхнем углу экрана появится значок ”8M”, а у нижней границы экрана максимальное количество кадров.

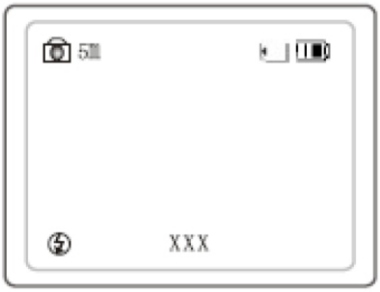

2. Двигая джойстик вверх/вниз можно приближать/удалять изображение.
3. При нажатии кнопки записи, камера издает звук, который означает, что снимок был сделан.
4. Автосъёмка.
В режиме фото, нажмите ”Menu”, затем двигайте джойстик вниз до выбора ”Image Param”, двигайте джойстик вправо для установки ”Self timer”-включения режима автосъёмки.

Советы:
1. В любом режиме (видео или фото), нажатие ”Mode” меняет режим ”Видео / Фото”.
2. В любом режиме (видео или фото) движение джойстика влево гасит экран. Повторное движение влево включает его.

• Режим просмотра.

1. Включите HD520 в видео-режиме. Нажмите кнопку ” ▶” для перехода в режим одиночного просмотра. Двигайте джойстик влево-вправо для просмотра изображений и видео.
2. Двигайте джойстик вниз для перехода в режим обзора. Двигайте джойстик влево-вправо для просмотра изображений и видео. Нажмите на джойстик (”OK”) для перехода в режим одиночного просмотра, нажмите ”Mode” для выхода.

• Если поверх отображаемой картинки находится значок ”▶ ” это обозначает видеозапись. При нажатии ”OK” начнется воспроизведение видео, повторное нажатие включит паузу. Во время воспроизведения видеофайла, вы можете использовать джойстик, двигая его влево-вправо для перемотки видео назад-вперед. Для выхода из режима воспроизведения нажмите ”OK” для остановки воспроизведения, а затем двигая джойстик влево-вправо перейдите к предыдущему или следующему файлу.

3. Сохранение стоп-кадра.
Во время просмотра видеозаписи, нажмите ”OK” для остановки видео на нужном вам кадре,затем нажмите кнопку записи. После воспроизведения специального звука, кадр будет сохранен в виде фото на карте памяти. Нажмите ”OK” для продолжения воспроизведения видео.

4. Удаление.
В режиме просмотра (изображения или видео), нажмите ”Menu”, на экране появится надпись пункт меню ”Delete”. Сдвиньте джойстик вправо, напротив ”Delete” появится надпись ”Yes”, нажмите ”OK” для удаления файла.

5. Слайд-шоу.
В режиме просмотра вы можете нажать ”Menu”, затем джойстик вниз, для выбора ”Slide review”-время смены изображений. Нажмите ”OK” для подтверждения.

• Запись при подключении к внешнему питанию.

Подключите USB-кабель к прикуривателю автомобиля (используя автомобильный адаптер питания). На экране появится меню как на рисунке ниже. Выберите ”Power On” для включения HD520 в нормальном режиме, но вместо встроенного аккумулятора будет использоваться внешний источник питания. Зарядка аккумулятора в этом режиме не происходит.

Внимание:
При отключении USB-кабеля от автомобиля, HD520 автоматически отключается.

• Спящий режим дисплея.

В режиме видео или фото подвиньте джойстик влево. Дисплей будет переведен в спящий режим. Повторное движение джойстика влево вернет дисплей в рабочий режим.

• Поворотный механизм TFT дисплея.

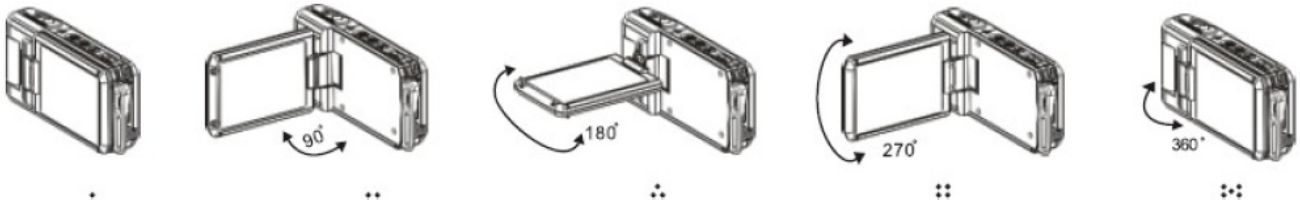

Сохранение файлов.

При подключении с помощью USB-кабеля к компьютеру на экране появится меню как на рисунке ниже. Выберите ”MSC”, откройте ”Мой компьютер”, в окне должны появиться 2 съемных диска (один - внутренняя память, другой SD-карта памяти).
Зайдя в папку ”[Имя съемного диска]DCIM/100MEDIA” вы обнаружите сохраненные изображения и видео. Если вы не вставили SD-карту в видеорегистратор, в качестве съемного диска будет выступать внутренняя память.

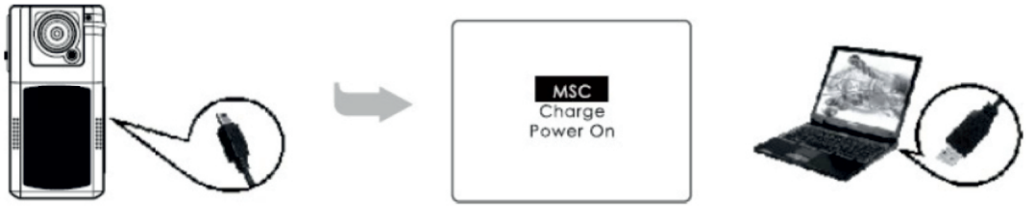

• Подключение HD520 к телевизору.

1. Подключите HD520 к HD-телевизору с помощью HDMI-кабеля для просмотра изображений и видео.
2. Подключите HD520 к обычному телевизору с помощью видео-кабеля для просмотра изображений и видео.

Примечание:
Для просмотра видеозаписей и фотографий не требуется установка каких-либо
драйверов и дополнительного ПО для просмотра.

Функциональные клавиши.

Режим видео/фото	
Кнопка Power	Включение / выключение HD520
Кнопка Rec (Запись)	Запись видео / пауза
Джойстик вверх	Увеличить в 1/2/3/4 раза (При записи 1080P не используется)
Джойстик вниз	Уменьшить в 1/2/3/4 раза (При записи 1080P не используется)
Джойстик влево	Спящий режим экрана
Джойстик вправо	Режимы вспышки: (Авто/Постоянная/Выключено)
Кнопка Menu	Меню
Кнопка Mode	Переключение режима фото/видео
Кнопка Play	Просмотр видео/фото

Режим просмотра	
Режим просмотра (один кадр)	
Кнопка Power	Выключение HD520
Джойстик вниз	Обзор изображений
Джойстик влево	Последняя страница
Джойстик вправо	Следующая страница
Кнопка Ok	Просмотр видео
Кнопка Menu	Меню
Кнопка Mode	Переключение режима фото/видео
Кнопка Play	Просмотр видео/фото

Просмотр (Обзор изображений)	
Кнопка Power	Выключение HD520
Джойстик вверх	Предыдущая линия/Последняя страница
Джойстик вниз	Следующая линия/Следующая страница
Джойстик влево	Последний снимок/Видеозапись
Джойстик вправо	Следующий снимок/Видеозапись
Кнопка Ok	Просмотр выбранного файла
Кнопка Menu	Меню
Кнопка Mode	Переключение режима фото/видео
Кнопка Play	Просмотр видео/фото

Режимы и установки меню.

Просмотр (Видео/Аудио)	
Кнопка Power	Выключение HD520
Джойстик вверх	Громкость +(0 -8)
Джойстик вниз	Громкость -(0 -8)
Джойстик влево	Ускорение назад в 2,4,8 раз
Джойстик вправо	Ускорение вперед в 2,4,8 раз
Кнопка Ok	Воспроизведение/Пауза
Кнопка Menu	Переход к обзору меню
Кнопка Mode	Остановка воспроизведения и переход в режим видео
Кнопка Play	Просмотр фото и видео информации
Просмотр (Фото)	
Кнопка Power	Выключение HD520
Джойстик вниз	Уменьшить
Джойстик влево	Предыдущая фотография
Джойстик вправо	Следующая фотография
Кнопка Ok	Переход в режим просмотра фото
Кнопка Menu	Переход к обзору меню
Кнопка Mode	Остановка воспроизведения и переход в режим видео
Кнопка Play	Просмотр фото и видео информации

• В процессе использования автомобильного видеорегистратора вы найдете множество символов и значков. В таблице ниже приводится описание каждого из них.

Режим видео	Авто-вспышка	Солнечно
Режим фото	Постоянная вспышка	Облачно
Воспроизведение	Без вспышки	Лампа накаливания
Настройка	Флуоресцентный свет	Карта памяти
HD Режим высокой четкости (HDMI)	3M 3 Мегапикселя	4M 4 Мегапикселя
5M 5 Мегапикселей	8M 8 Мегапикселей	12M 12 Мегапикселей
Уровень заряда	WVGA WVGA	QVGA QVGA
VGA VGA	Разбивка на части	Таймер съёмки

Установочные параметры главного меню.

***** Image Param (Параметры изображения)***

Режим	Пункт меню	Варианты настройки
Video recording (Режим видео)	Video resolution (Разрешение видео)	1920x1080; 1440x1080; 1280x720; 848x480;640x480; 320x240
	Scene (Сцена)	Auto /Night Portrait /Night Scenery /Sports /Landscape /Portrait /Sunset Авто /Ночной портрет /Ночная сцена /Спорт /Пейзаж /Портрет /Закат
	Digital effect (Эффект)	Off /Art /Sepia /Negative /Monochrome /Vivid Выкл. /Искусство /Сепия /Негатив /Монохромный /Яркий
	White balance (Баланс белого)	Auto /Incandescent /Sunny /Cloudy /Fluorescent Авто /Лампа накаливания /Солнечно /Облачно /Лампа дневного света
	ISO (Чувствительность)	Auto / 100 / 200 / 400 / 800 / 1600
	EV (Экспозиция)	0/+0.3/+0.7/+1.0/+1.3/+1.7/+2.0 -2.0/-1.7/-1.3/-1.0/-0.7/-0.3
	Contrast (Контраст)	Standard / Hard / Soft Стандарт / Жесткий / Мягкий
	Sharpness (Четкость)	Standard / Hard / Soft Стандарт / Жесткий / Мягкий
	Duration (Продолж. записи)	NO / 15 minutes / 30 minutes / 45 minutes Нет / 15мин / 30мин / 45мин
	Recycle record (Длительность ролика)	NO /1 minute / 5 minutes / 10 minutes / 15 minutes / 30 minutes / 45 minutes Нет /1 мин / 5мин / 10мин / 15мин / 30мин / 45мин

	USB In (Вкл. по USB)	NO / YES (NO: подключение USB-кабеля отображает меню выбора, YES: после подключения USB-кабеля отображается меню. Если никакой пункт не был выбран, через 5 секунд запись начинается автоматически)
	Video FLIP (Перевернуть изображение)	NO / YES (Перевернуть изображение)
Pictures (Картинки)	Photo size (Размер)	3M / 4M / 5M / 8M / 12M
	Scene (Сцена)	Auto /Night Portrait /Night Scenery /Sports /Landscape /Portrait /Sunset Авто /Ночной портрет /Ночная сцена /Спорт /Пейзаж /Портрет /Закат
	Digital effect (Эффект)	Off /Art /Sepia /Negative /Monochrome /Vivid Выкл. /Искусство /Сепия /Негатив /Монохромный /Яркий
	White balance (Баланс белого)	Auto /Incandescent / Sunny / Cloudy / Fluorescent Авто / Лампа накаливания / Солнечно / Облачно / Лампа дневного света
	ISO (Чувствительность)	Auto / 100 / 200 / 400 / 800 / 1600
	EV (Экспозиция)	0/+0.3/+0.7/+1.0/+1.3/+1.7/+2.0 -2.0/-1.7/-1.3/-1.0/-0.7/-0.3
	Contrast (Контраст)	Standard / Hard / Soft Стандарт / Жесткий / Мягкий
	Sharpness (Четкость)	Standard / Hard / Soft Стандарт / Жесткий / Мягкий
	Burst (Серийная съемка)	1 Pic / 2 Pics / 3 Pics
	Selftimer (Автосъёмка)	NO / 3 sec / 5 sec / 10 sec (После нажатия кнопки "Запись" снимок будет сделан автоматически через заданное время.)
Playback (Просмотр)	Delete file (Удалить файл)	NO / Delete Нет / Удалить
	Slideshow (Слайд-шоу)	NO / 1 sec / 2 sec / 3 sec / 5 sec / 10 sec
	Display all files (Показать все файлы)	YES / NO

** System Setup (Системные настройки)

Volume (Громкость)	0/1/2/3/4/5/6/7/8/9/10
Flicker (Частота)	50HZ / 60HZ
Auto power off (Авто выключение)	Off / 1 minute / 3 minutes / 5 minutes (Если не задействованы органы управления видеорегистратор выключается через заданное время.)
TV out (TV выход)	NTSC / PAL
Stamp (Штамп)	Off / On (Время и дата отображается на видео и фото)
Date @ Time (Дата @ Время)	(0000:00:00 00:00)
Format storage card (Форматирование карты)	NO / YES
Reset (Сброс)	NO / YES
Version (Версия)	(V.0000 00 0000)

** Language (Язык)

English Русский Китайский Японский	

Спецификация видеорегистратора.

Матрица	5 Мегапикселей CMOS
Объектив	7.0mm
Фокусное расстояние	От 10см до бесконечности
Экран	2.5" LTPS TFTLCD
Видеовыход	HDMI :CTS1.2 Compliant, Поддержка 1080i/720p режима. Композитный выход: NTSC/PAL
Размер фотографии	Фото (jpeg). Разрешение: 2592X1944; 3200X2400; 4000X3000. Максимальный выходной размер: 12M
Формат записи	mov
Разрешение видеозаписи	1920x1080 /30fps 1440x1080 /30fps 1280x720 /30fps 848x480 /60fps 848x480 /30fps 640x480 /30fps 320x240 /120fps 320x240 /30fps
Видео кодек	H. 264
ZOOM	4-х кратное цифровое увеличение
Носители информации	Встроенная память: 32Мб. Внешняя: SDHC / MMC Карта (до 32Гб)
Звук	Микрофон и громкоговоритель (моно) встроенный
Тип затвора	Электронный
Скорость затвора	1/2-1/1000 секунды
Баланс белого	Авто / Лампа накаливания / Солнечно / Облачно / Лампа дневного света
Подсветка	Авто / LED Вкл. / LED Выкл.
Интерфейсы	USB2.0 / HDMI / TV
Аккумулятор	3.7V, 1000mAh. Перезаряжаемая Li-ion батарея
USB	High Speed USB2.0
Габариты / Вес	106.7(д) x 53.9(ш) x 33.3(в)мм. Вес: 128г.
Влажность / Температура	10%-80% / 0°C~40°C

Аксессуары.

Примечание:Пожалуйста, сравните свою комплектацию с данным перечнем во избежание потерь.

*** Поставляется отдельно**

HD 520

HD 520 чехол

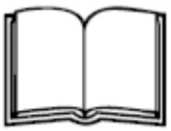

Руководство пользователя

Литий-ионный аккумулятор

Зарядное устройство

HDMI кабель

USB кабель

Ремешок*

AV кабель*

SD карта*

Адаптер прикуривателя

Кронштейн

Ремешок на липучке*

USB кабель (длинный)*

Возможные неисправности.

• Не просматриваются изображения и видеозаписи?

Измените разрешение, качество картинки и частоту кадров, замените текущую карту памяти на карту с достаточной емкостью. Проверьте, не установлена ли на карте памяти защита от записи, удалите часть файлов сохраненных на карте памяти.

• Изображение не передается на HDTV-экран?

Пожалуйста, убедитесь в том, что HDMI кабель правильно подключен к HDMI порту телевизора. Пожалуйста, используйте HDMI кабель идущий в комплекте с HD520.

• Получаемое изображение не четкое?

Пожалуйста, проверьте чистоту линзы. Если линза загрязнена, очистите линзу перед использованием. Или проверьте установку зоны фокуса (переключатель "макро").

• Не горят диоды подсветки?

В режиме фото или видео камеры, если батарея разряжена, диоды подсветки не зажигаются.

Действия при работе с видеорегистратором HD520 похожи на работу с компьютером.
Если HD520 не работает, пожалуйста, выполните следующие действия:
1. Выньте батарею, вставьте батарею, перезагрузите видеокамеру.
2. Нажмите кнопку сброса, когда с HD520 происходит что-то не обычное.
3. Пожалуйста, не нажимайте кнопку сброса, если HD520 в нормальном состоянии, данные могут быть потеряны.

Инструкция по установке.

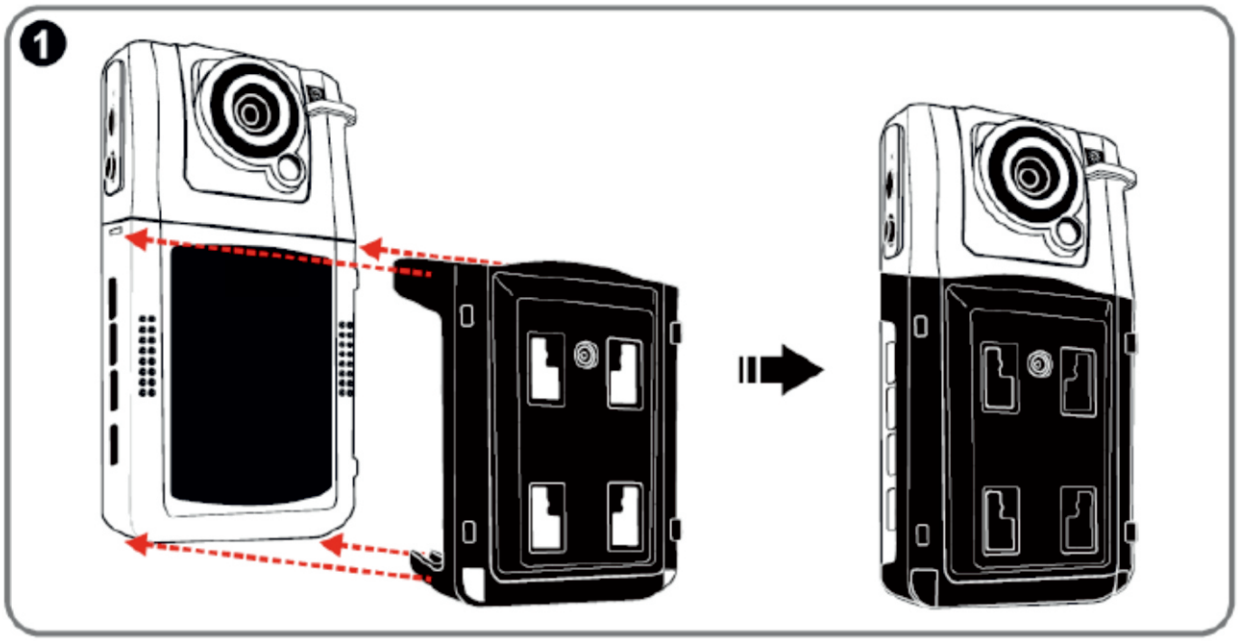

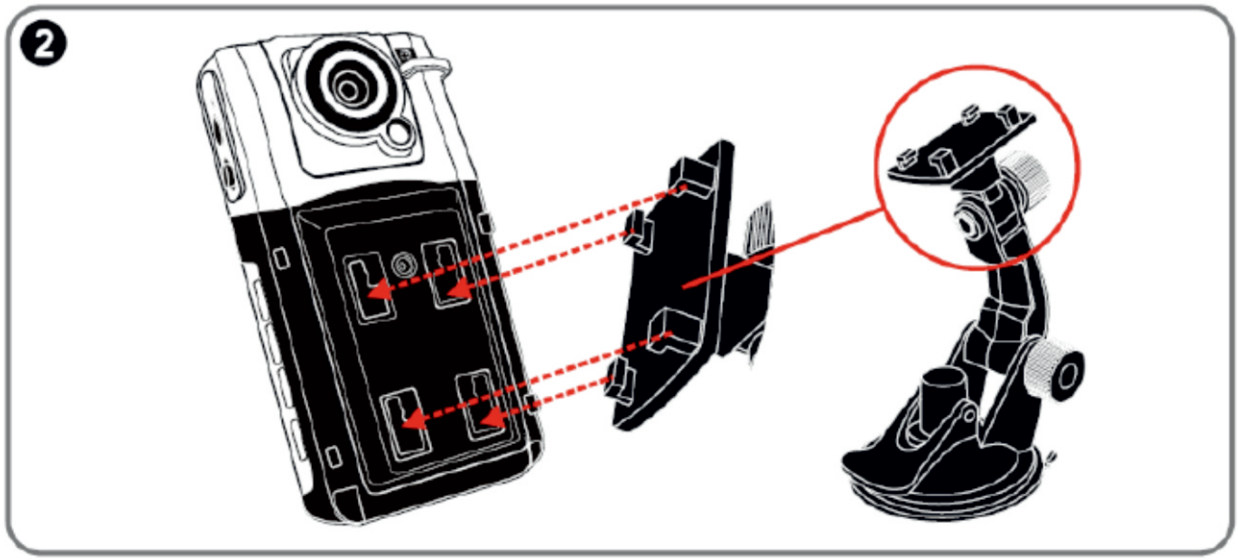

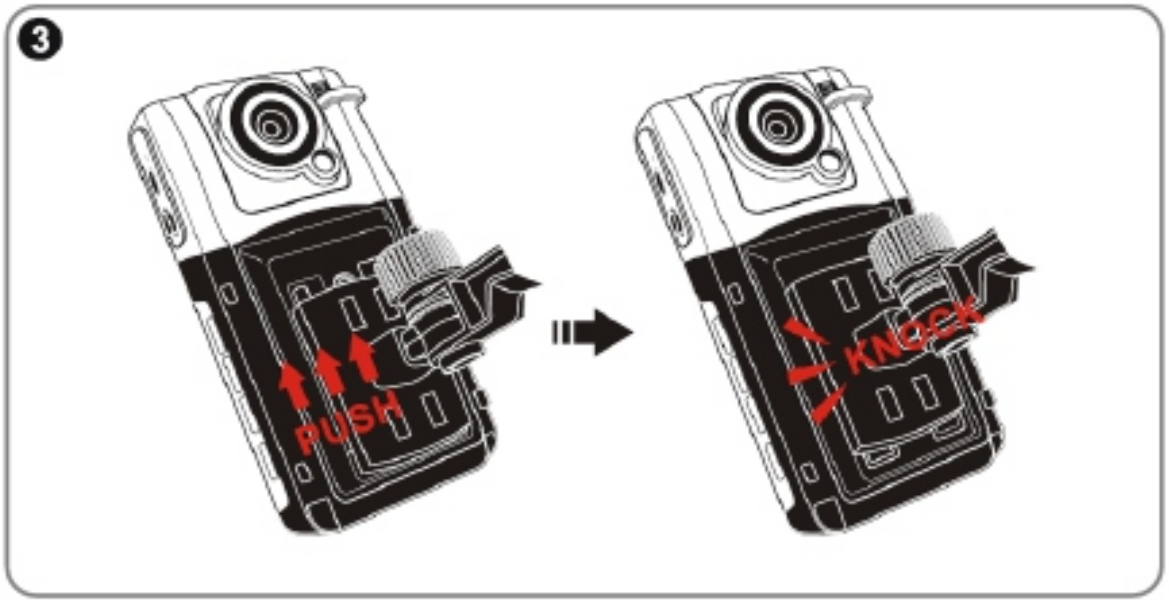
3
PUSH
KNOCK

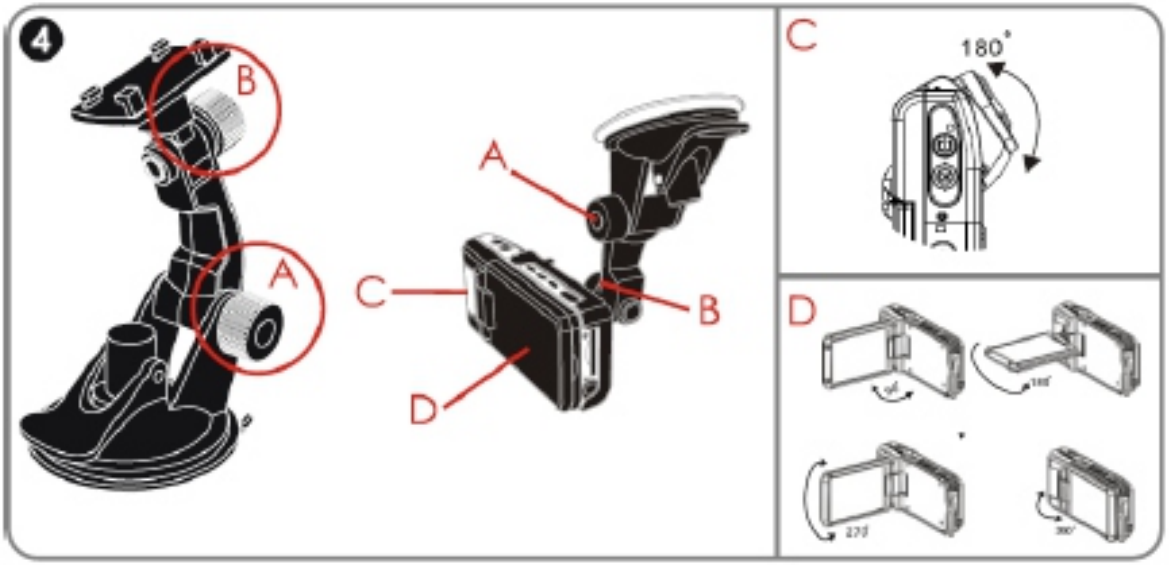
4
B
A
A
C
B
D
C
180°
D

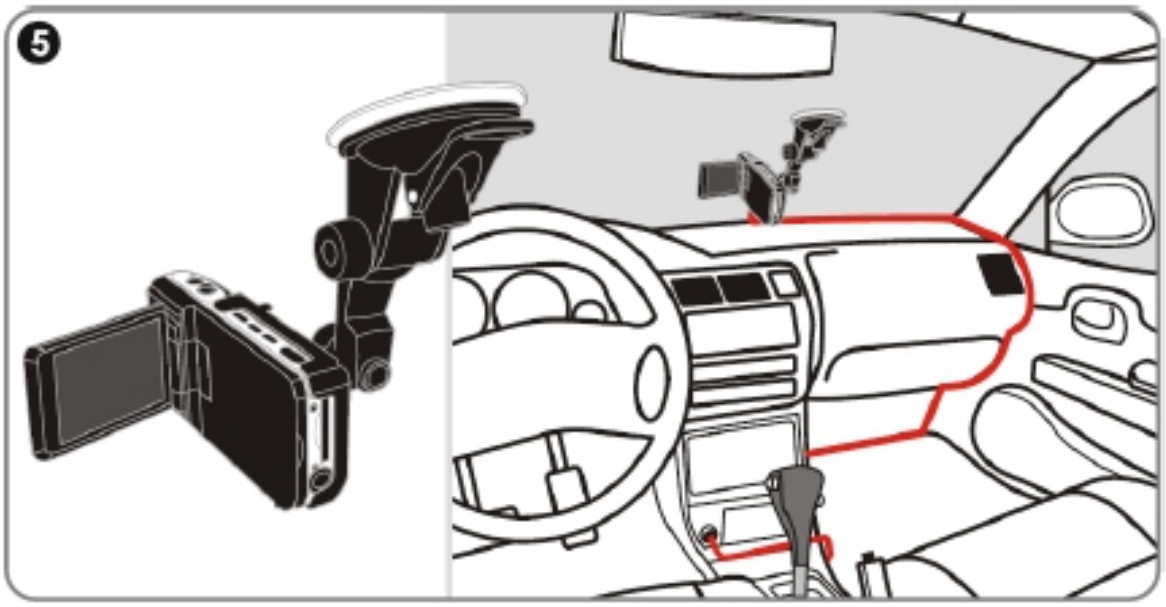
5